パーツリスト

A-SW

肩　掛　半　自　動　形	型　　式
Semi-automatic Shoulder Type Hand Sprayer	カタカケ9L（椀皮式）

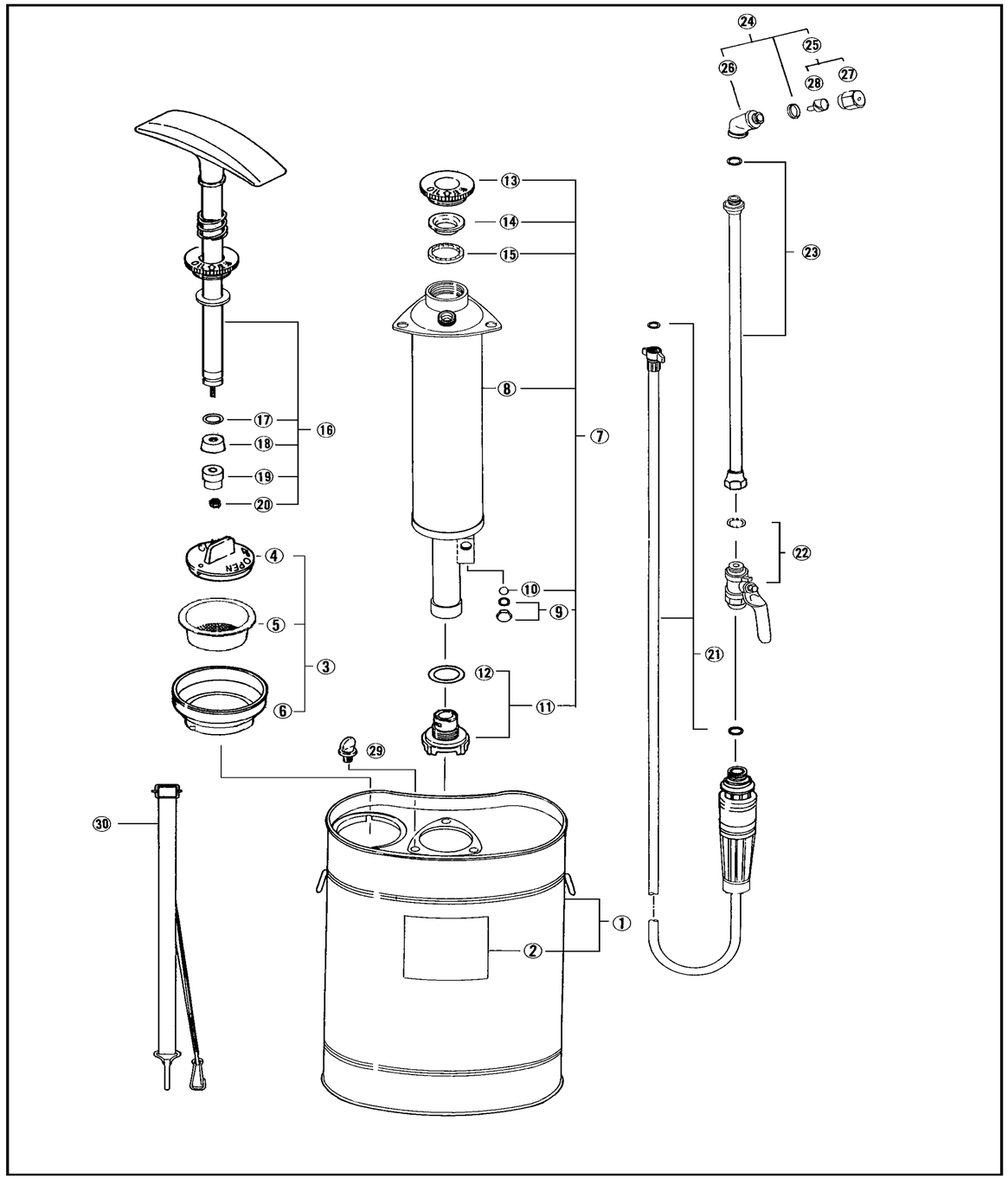

見出番号	部品番号	部品名称	数量	子部品			備　考
1	A-0011E	タンク	1				
2	A-9010	銘板		1			
3	A-0220B	薬入口完結	1				
4	A-1061B	薬入口蓋		1			
5	K-113B	フィルター		1			
6	A-1113B	薬入口		1			
7	AW-0031	空気室完結	1				
8	AW-0035	空気室		1			
9	K-0330	排水弁盲蓋完結		1			
10	B-5/16S	弁球		1			
11	K-3000	吸水弁完結		1			
12	S-14	Oリング			1		
13	A-126E	グランド金具		1			
14	A-129	L型パッキン		1			
15	A-135A	グランドパッキン		1			
16	AW-0052B	ピストン完結	1				
17	2013	Oリング		1			
18	AD-0362	カップパッキン(樹脂)		1			
19	AD-35D	椀皮座金		1			
20	N6US	六角Uナット		1			
21	A-7100	噴霧ホース完結	1				
22	Z-002	先コック	1				
23	Z-003	噴霧管	1				
24	Z-004	一頭口完結	1				
25	Z-4010	ノズルキャップ（中子付）		1			
26	Z-501	一頭口エルボ		1			
27	Z-401	ノズルキャップ			1		
28	Z-451	中子			1		
29	K-145F	蝶ねじ	3				
30	A-8000	肩掛バンド	1				