パーツリスト

カタカケ4L（P1.0）

肩　掛　半　自　動　形	型　　式
Semi-automatic Shoulder Type Hand Sprayer	カタカケ4L　P1.0

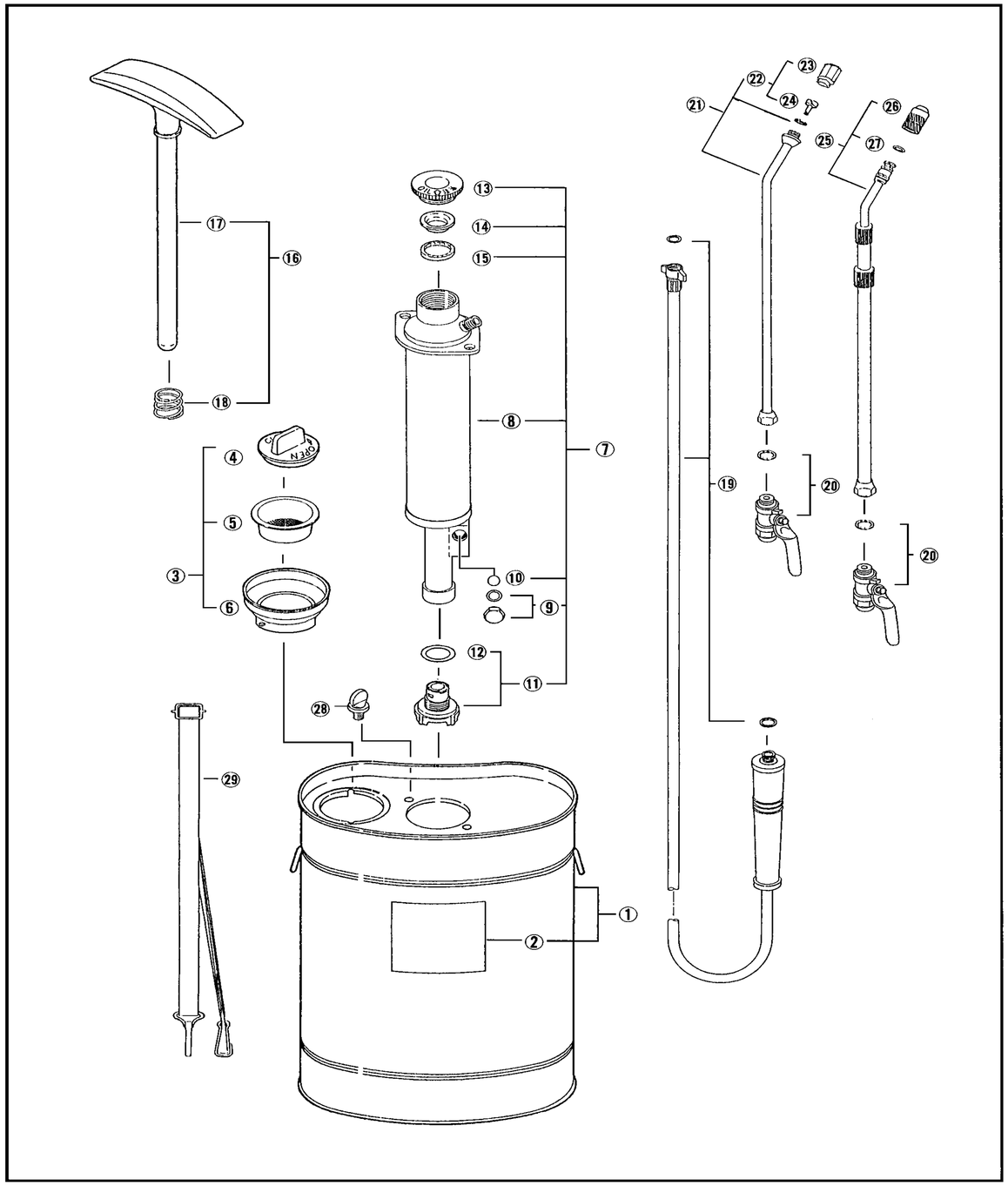

見出番号	部品番号	部品名称	数量	子部品			備　考
1	K-0011E	タンク	1				
2	K-9010	銘板		1			
3	K-0220B	薬入口完結	1				
4	K-0221B	薬入口蓋		1			
5	K-113B	フィルター		1			
6	K-1133B	薬入口		1			
7	K-0031B	空気室完結(P1.0)	1				
8	K-0035B	空気室(P1.0)		1			
9	K-0330	排水弁盲蓋完結		1			
10	B-5/16S	弁球		1			
11	K-3000	吸水弁完結		1			
12	S-14	Oリング			1		
13	K-123B	グランド金具		1			
14	K-108	L型パッキン		1			
15	K-134B	グランドパッキン		1			
16	K-0052B	プランジャ完結	1				
17	K-1421B	プランジャ		1			
18	K-1432	スプリング		1			
19	K-7200	噴霧ホース完結（P1．0）	1				
20	K-6700	先コック（P1．0）	1				
21	K-0073	噴霧管完結（P1．0）	1				
22	K-0081	ノズルキャップ（中子付）P1.0		1			
23	K-162A	ノズルキャップP1.0			1		
24	K-163B	中子			1		
25	K-6000	噴霧管完結（伸縮）	−				
26	K-6010	ノズルキャップ(伸縮)	−				
27	P-6	Oリング	−				
28	K-145F	蝶ねじ	2				
29	K-8000	肩掛バンド	1				